第　３　４　回

足立区オープンバドミントン大会

（シングルスの部）

○ 日 時　　令和４年８月６日（土）

○ 場 所　　足立区総合スポーツセンター（大小体育室）

主　催　　足立区バドミントン協会

後　援　　足立区教育委員会・（財）足立区体育協会

協　賛　　バドミントンプロショップ　ウエンブレー

大会役員

大会会長	鵜澤敏信			
大会副会長	古澤慎一	大和田勉	大平操	笹林義春
顧問	鳥羽信哉			
大会委員長	宮本道雄			
大会副委員長	長門忠雄	梅野光一		
競技委員長	青木勇児			
総務部長	村上勝			
総務副部長	田中伸幸	長谷部毅	石井久美子	高橋史枝
競技審判部長	榊原勝憲			
競技審判副部長	石原信之	下島歩	井上悟志	齋藤麻由美
大会委員	代永博己	西村洋造	西辻淳	齋藤雅大
	杉山文悟	野村孝典	福井京子	田中久美子

タ イ ム テ ー ブ ル

※試合開始予定時間は9時40分予定

コート	1	2	3	4	5	6	7	8	9	10	11
主審	和田勇志 (足立東高校)	栗本崇志 (ピーズコック)	邉見翼 (㈱SAIKEN)	松平定直 (世田谷区)	関口哲也 (足立区役所)	野本健太 (三田バード)	中村慎吾 (ばどきち)	平野浩 (フィフティーズ)	戸邉悠希 (西武台千葉)	海老沢京子 (Dash！)	
線審	桑島克也 (IUHW)	HuangJingYu (山脇会)	三浦光惺 (足立東高校)	渡辺啓天 (IUHW)	鈴木豪 (こしなん)	吉田昌弘 (カワトン)	田中伸幸 (足立区役所)	飯隈浩文 (Dash！)	森さやか (CHIROL)	香田由美 (ＢＬＣ)	
線審	尾藤彬	竹中直志 (CHIROL)	目時潤也 (ピーズコック)	永井凛	古畑良道 (大野会)	宮原亮太 (三田バード)	大久保智志 (さいたま市)	正木和久 (ＭＢＣ)	西塚 英麗菜 (西武台千葉)	渡邉 亜由美 (Dash！)	
1	M2-1	M2-6	M2-10	M2-14	M1-1	M1-4	M40-1	M50-1	W2-1	W40-1	
2	M2-2	M2-7	M2-11	M2-15	M1-2	M1-5	M40-2	M50-2	W2-2	W40-2	
3	M2-3	M2-8	M2-12	M2-16	M1-3	M1-6	M40-3	M50-3	W2-3	W50-1	
4	M2-4	M2-9	M2-13	M2-17	M1-7	M1-11	M40-4	M50-4	W2-4	W50-2	
5	M2-5	M2-22	M2-26	M2-30	M1-8	M1-12	M40-5	M50-5	W2-5	W40-3	
6	M2-18	M2-23	M2-27	M2-31	M1-9	M1-13	M40-6	M50-6	W2-6	W40-4	
7	M2-19	M2-24	M2-28	M2-32	M1-10	M1-14	M40-7	M50-7	W2-7	W50-3	
8	M2-20	M2-25	M2-29	M2-33	M1-15		M40-8	M50-8	W2-8	W40-5	
9	M2-21	M2-36	M2-38	M2-40	M1-16		M40-9	M50-9	W2-9		
10	M2-34	M2-37	M2-39	M2-41	M1-17		M40-10	M50-10	W2-10		
11	M2-35				M1-18		M40-11		W2-11		
12					M1-19		M40-12		W2-12		
13	M2-42	M2-43	M2-44	M2-45	M1-20		M40-13				
14					M1-21		M40-14				
15		M2-46	M2-47				M40-15				
16											
17		M2-48									
18											
19											

※試合進行はコートを固定し、縦流し方式で進めていきます。
　試合状況によっては、コート変更をする場合がありますので、アナウンスには十分に注意して下さい。

大会参加者の皆様へ

【競技方法】

本大会は、令和4年度公益財団法人日本バドミントン協会競技規則に基づくラリーポイント制を採用し、
競技を行います。

【新型コロナウイルス感染予防をお願いします】

受付時に新型コロナウイルス感染症拡大対策のため体調等チェックシートを提出してください。
※チェック項目に「有」の該当がある方は大会への出場はできません。
競技中の選手以外は、マスクを着用してください。
試合会場に消毒備品等を設置しますので、こまめに手洗いや手指消毒をお願いいたします。
声を出しての応援は禁止します。
審判中もマスクをしてください
昼食時、マスクを外しての会話は控えてください。

【審判について】

試合を行ったコートで試合終了後、敗者の方が次の試合の主審をお願いします。
また線審については、タイムテーブルの次の試合の方にお願いします。
※第1試合の主審については、本部にて指定させて頂きましたので ご協力をお願いします。
※各クラスとも準決勝以降は、試合が終わっている方にご協力を頂くことがありますので、宜しくお願いします。

【その他注意事項】

・試合のコール後、5分経過してもコートに集合しない場合は棄権とみなします。
・会場内でのフラッシュ撮影はプレーの妨げになりますのでおやめください。
・3階フロア内は飲食厳禁です。試合中の水分補給はペットボトル等ふた付のものでお願いします。
・昼食等の飲食については4階のギャラリーでお願いします。
・ゴミはすべて各自でお持ち帰りください。
・施設敷地内は全て禁煙です。
・靴の履き替えをお願いします。（1階ロビーへ出る際には外履きに履き替えてください）
・競技フロアへの入場は、4階選手控室からの階段のみです。
・各自、体調管理をお願いします。（水分補給、ウォーミングアップ等）
・今大会参加者はスポーツ傷害保険に加入していますので、負傷時には本部に申し出て下さい。
・競技中の負傷等につきましては応急処置は致しますが、その後は自己責任とします。
・盗難防止の為、貴重品等の管理には各自十分にお気をつけ下さい。

男子1部

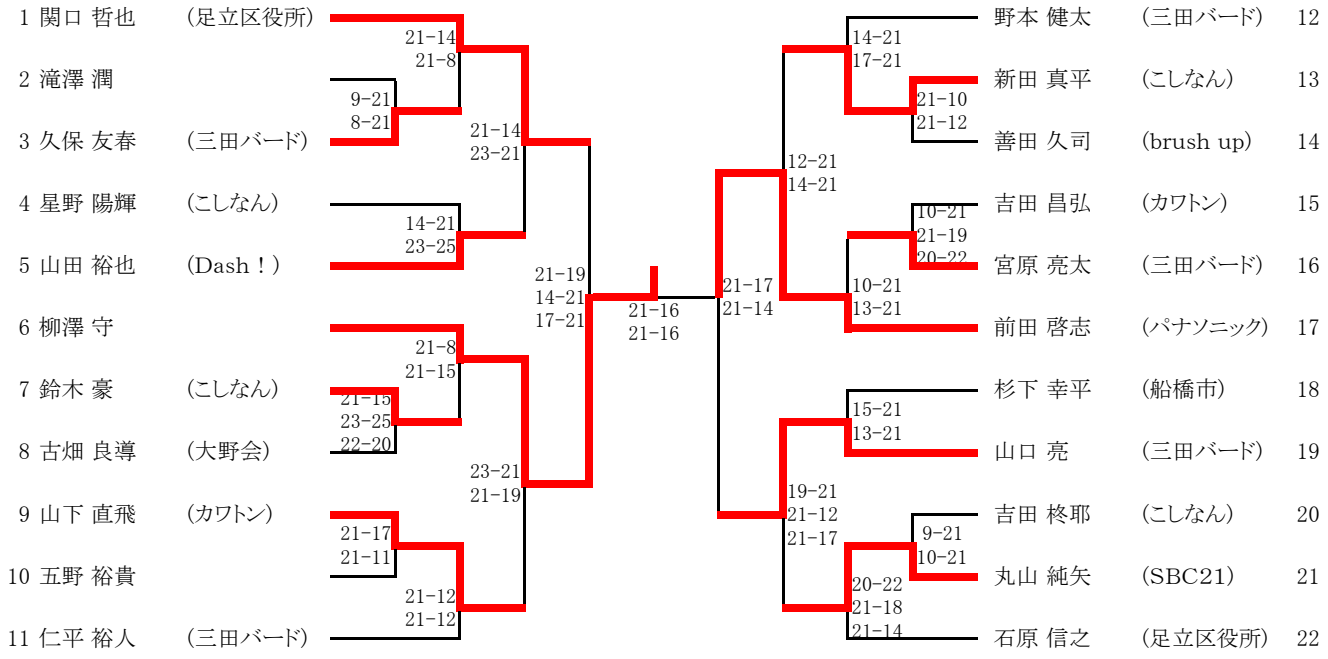

三決ナシ

男子40+部

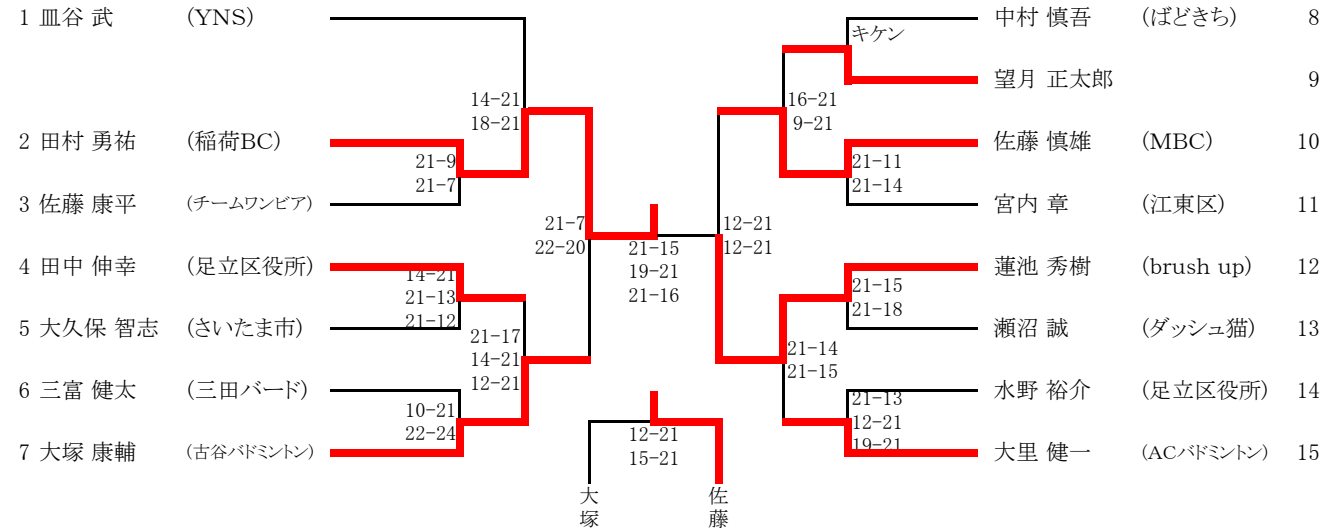

男子50+部

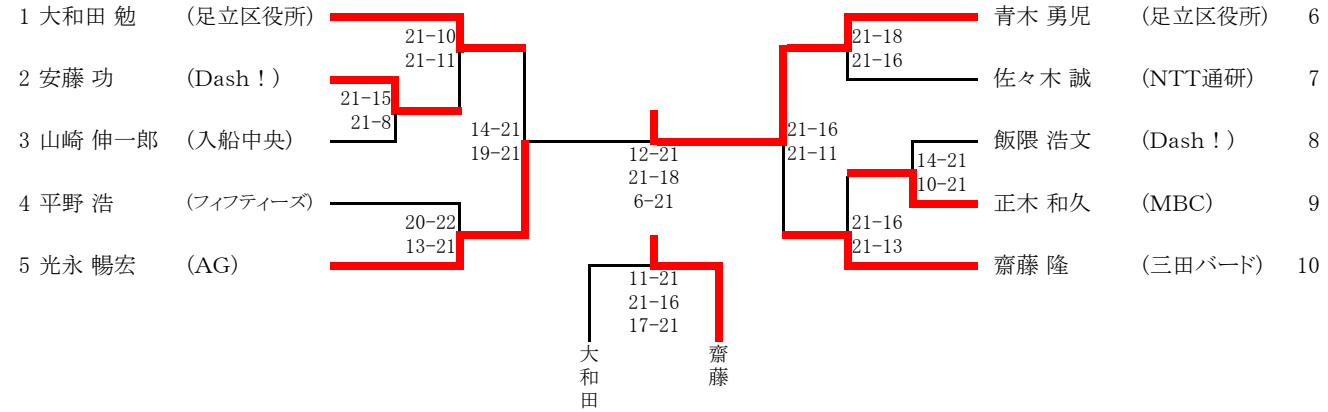

男子2部

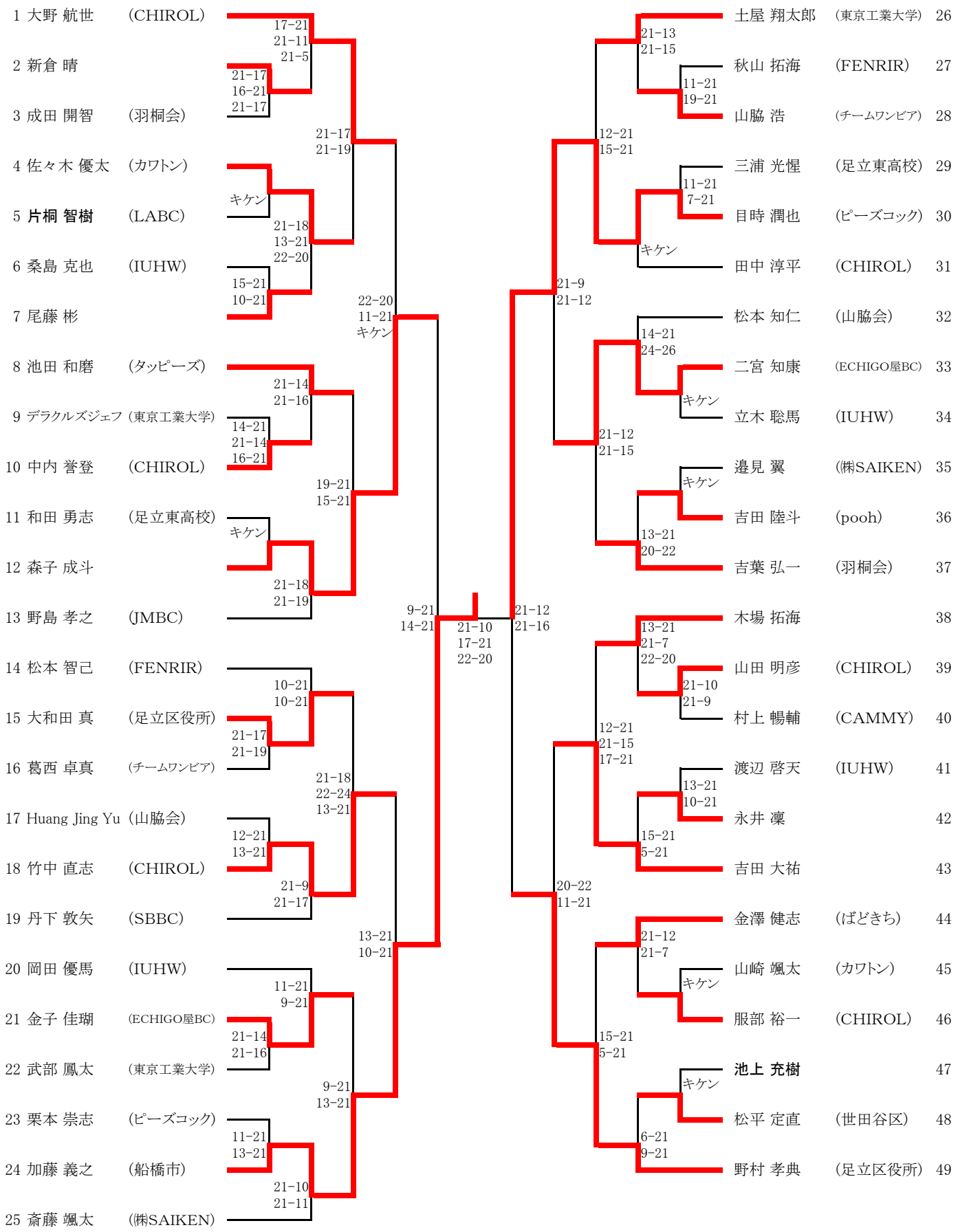
1 大野 航世 (CHIROL)
2 新倉 晴
3 成田 開智 (羽桐会)
4 佐々木 優太 (カワトン)
5 片桐 智樹 (LABC)
6 桑島 克也 (IUHW)
7 尾藤 彬
8 池田 和磨 (タッピーズ)
9 デラクルズジェフ (東京工業大学)
10 中内 誉登 (CHIROL)
11 和田 勇志 (足立東高校)
12 森子 成斗
13 野島 孝之 (JMBC)
14 松本 智己 (FENRIR)
15 大和田 真 (足立区役所)
16 葛西 卓真 (チームワンビア)
17 Huang Jing Yu (山脇会)
18 竹中 直志 (CHIROL)
19 丹下 敦矢 (SBBC)
20 岡田 優馬 (IUHW)
21 金子 佳瑚 (ECHIGO屋BC)
22 武部 鳳太 (東京工業大学)
23 栗本 崇志 (ピーズコック)
24 加藤 義之 (船橋市)
25 斎藤 颯太 (㈱SAIKEN)
17-21 21-11 21-5
21-17 16-21 21-17
21-17 21-19
キケン
21-18 13-21 22-20
15-21 10-21
22-20 11-21 キケン
21-14 21-16
14-21 21-14 16-21
19-21 15-21
キケン
21-18 21-19
9-21 14-21
21-10 17-21 22-20
10-21 10-21
21-17 21-19
21-18 22-24 13-21
12-21 13-21
21-9 21-17
13-21 10-21
11-21 9-21
21-14 21-16
9-21 13-21
11-21 13-21
21-10 21-11
21-12 21-16
21-9 21-12
12-21 15-21
21-13 21-15
11-21 19-21
11-21 7-21
キケン
21-12 21-15
14-21 24-26
キケン
キケン
13-21 20-22
20-22 11-21
12-21 21-15 17-21
13-21 21-7 22-20
21-10 21-9
13-21 10-21
15-21 5-21
15-21 5-21
21-12 21-7
キケン
キケン
6-21 9-21
土屋 翔太郎 (東京工業大学) 26
秋山 拓海 (FENRIR) 27
山脇 浩 (チームワンビア) 28
三浦 光惺 (足立東高校) 29
目時 潤也 (ピーズコック) 30
田中 淳平 (CHIROL) 31
松本 知仁 (山脇会) 32
二宮 知康 (ECHIGO屋BC) 33
立木 聡馬 (IUHW) 34
邉見 翼 (㈱SAIKEN) 35
吉田 陸斗 (pooh) 36
吉葉 弘一 (羽桐会) 37
木場 拓海 38
山田 明彦 (CHIROL) 39
村上 暢輔 (CAMMY) 40
渡辺 啓天 (IUHW) 41
永井 凜 42
吉田 大祐 43
金澤 健志 (ばどきち) 44
山崎 颯太 (カワトン) 45
服部 裕一 (CHIROL) 46
池上 充樹 47
松平 定直 (世田谷区) 48
野村 孝典 (足立区役所) 49

女子2部

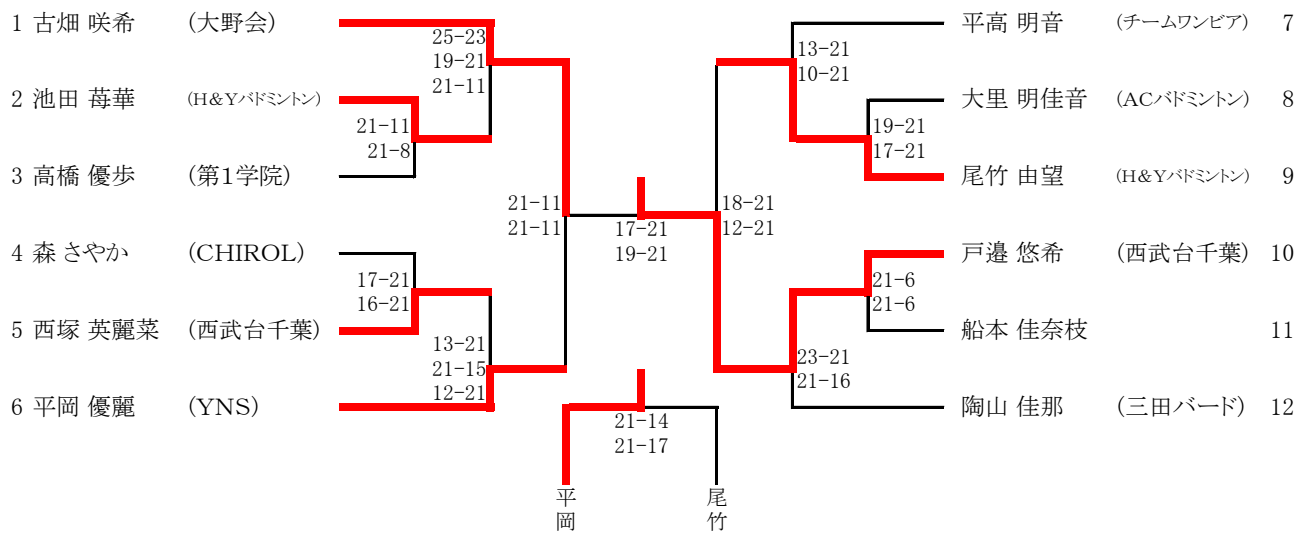

女子40+部

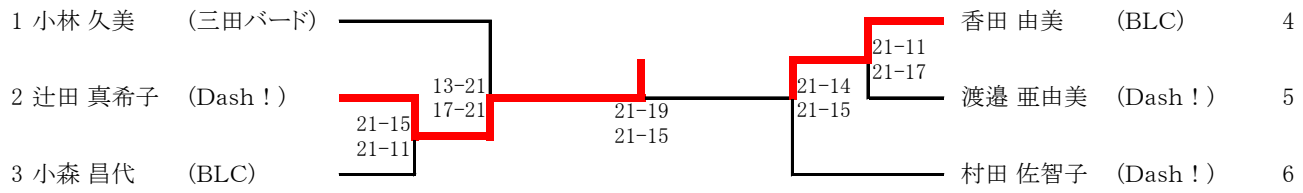

1･2位表彰

女子50+部

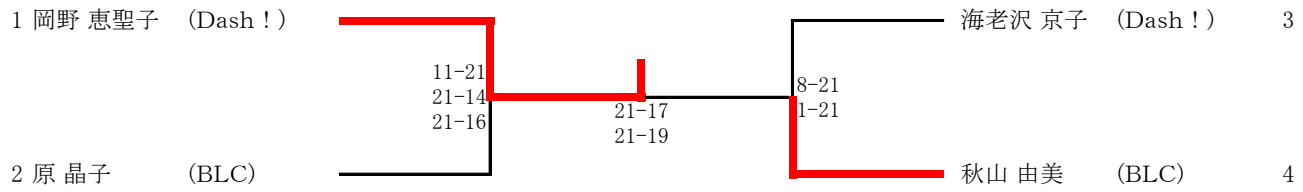

1位表彰