男子シングルス (1)

会場:スイムスポーツセンター

1 小島　要　(六月中)
2 布施　好道　(第六中)
3 皆川　轟珠　(第十四中)
4 安藤　大河　(谷中中)
5 蓮池　大騎　(千寿桜堤中)
6 大澤　翼　(花畑中)
7 増田　悠人　(西新井中)
8 春木　公佑　(新田中)
9 芳賀　桔平　(入谷南中)
10 中村　温仁　(蒲原中)
11 呉　洋希　(扇中)
12 後藤　直也　(第一中)
13 大塚　悠愛　(鹿浜菜の花中)
14 村上 旺涼　(栗島中)
15 堀　優　(東綾瀬中)
16 海老澤　快　(第十二中)
17 稲田　結貴　(伊興中)
18 五木田　翔　(第十中)
19 野口　晴喜　(花畑北中)

21-3 2, 21-7 0
10-21 0, 6-21 2
21-5 2, 21-8 0
16-21 0, 23-21 2, 14-21
21-8 2, 21-12 0
21-17 2, 21-11 0
21-9 2, 21-13 0
21-18 2, 21-17 0
21-6 2, 21-5 0
21-12 2, 21-14 0
10-21 0, 11-21 2
21-9 2, 21-9 0
8-21 0, 20-22 2
21-14 2, 19-21, 21-6 0
9-21 0, 12-21 2
21-14 2, 21-11 0
10-21 0, 10-21 2
21-13 2, 21-7 0

会場:スイムスポーツセンター

新井　賢仁　(西新井中)　20
浅古　遼音　(伊興中)　21
加藤　愛隼　(第十二中)　22
榎本　日海　(第十中)　23
利根川　奏太　(新田中)　24
清野　佑輝　(入谷南中)　25
湯澤　一心　(花畑北中)　26
石堂　暖心　(谷中中)　27
喜多村　博幸　(鹿浜菜の花中)　28
阿部　慧吾　(第七中)　29
井上 颯天　(栗島中)　30
石山　隼　(春日部共栄中)　31
利根山　結人　(第六中)　32
森川　侑樹　(花畑中)　33
高橋　虎央　(東綾瀬中)　34
小林　幹太　(千寿桜堤中)　35
和田　悠真　(六月中)　36
菊池　悠杜　(第一中)　37
青野　遥希　(第十四中)　38

21-14 2, 21-7 0
12-21 0, 15-21 2
21-10 2, 21-5 0
17-21 2, 21-16, 21-14 1
21-14 2, 21-15 0
21-16 2, 14-21, 21-13 1
11-21 0, 17-21 2
19-21 0, 7-21 2
21-15 2, 21-12 0
21-13 2, 21-4 0
21-19 2, 21-15 0
9-21 0, 11-21 2
10-21 0, 8-21 2
9-21 0, 16-21 2
6-21 0, 5-21 2
21-14 2, 21-8 0
2-21 0, 6-21 2
21-18 2, 9-21, 11-21 1
21-13 2, 21-7 0
21-13 2, 21-13 0

決勝
21-18 2, 21-18 0
小島　要（六月中）
長谷川　勇輝（第十四中）

三決
12-21 0, 7-21 2
青野　遥希（第十四中）
宮崎　潤誠（扇中）

男子シングルス (2)

会場：スイムスポーツセンター

39 長谷川　勇輝　（第十四中）
40 山崎　正寛　（西新井中）
41 近藤　雅樹　（花畑北中）
42 赤谷　圭　（伊興中）
43 市川　大葵　（扇中）
44 鈴木　鷹人　（蒲原中）
45 伊藤　心羽　（第十中）
46 三﨑　來楽　（千寿桜堤中）
47 山田　晃大　（六月中）
48 金本　泰賢　（第七中）
49 本島　颯人　（第十二中）
50 野坂　展　（第六中）
51 枝　勇斗　（第一中）
52 山本　一馬　（東綾瀬中）
53 金　稜瀛　（新田中）
54 竹内 勇翔　（栗島中）
55 金﨑　翔哉　（花畑中）
56 野村　柊羽　（入谷南中）
57 大場　瑛葦　（谷中中）

会場：総合スポーツセンター

58 中嶋　亮平　（第十四中）
59 髙橋　葵　（第七中）
60 FARIYAN SWADEKIN　（栗島中）
61 小森　翼　（第十二中）
62 雨宮　優斗　（入谷南中）
63 加藤　晴人　（西新井中）
64 礒部　啓太　（鹿浜菜の花中）
65 鈴木　裕翔　（第一中）
66 渡邉　芽幹　（東綾瀬中）
67 小出　岳斗　（千寿桜堤中）
68 坂口　光希　（谷中中）
69 紺多　涼介　（伊興中）
70 秋森　悠翔　（第十中）
71 中島　慶志郎　（花畑北中）
72 岡島　好双　（六月中）
73 松岡　響希　（第六中）
74 西田　丈留　（新田中）
75 小林　愛翔　（花畑中）
76 宮﨑　潤誠　（扇中）

男子ダブルス (1)

会場:鹿浜地域学習センター

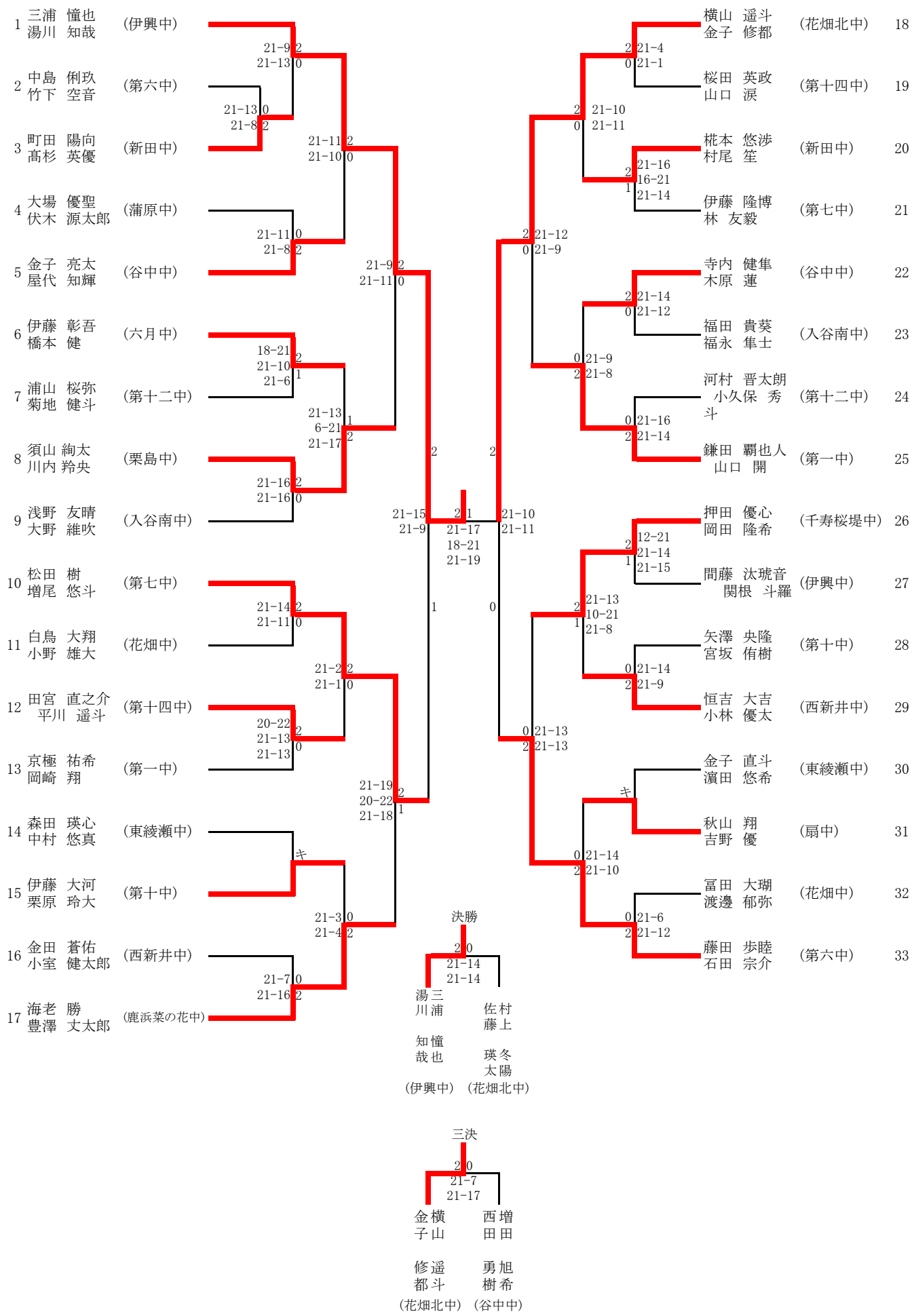

男子ダブルス (2)

会場:鹿浜地域学習センター

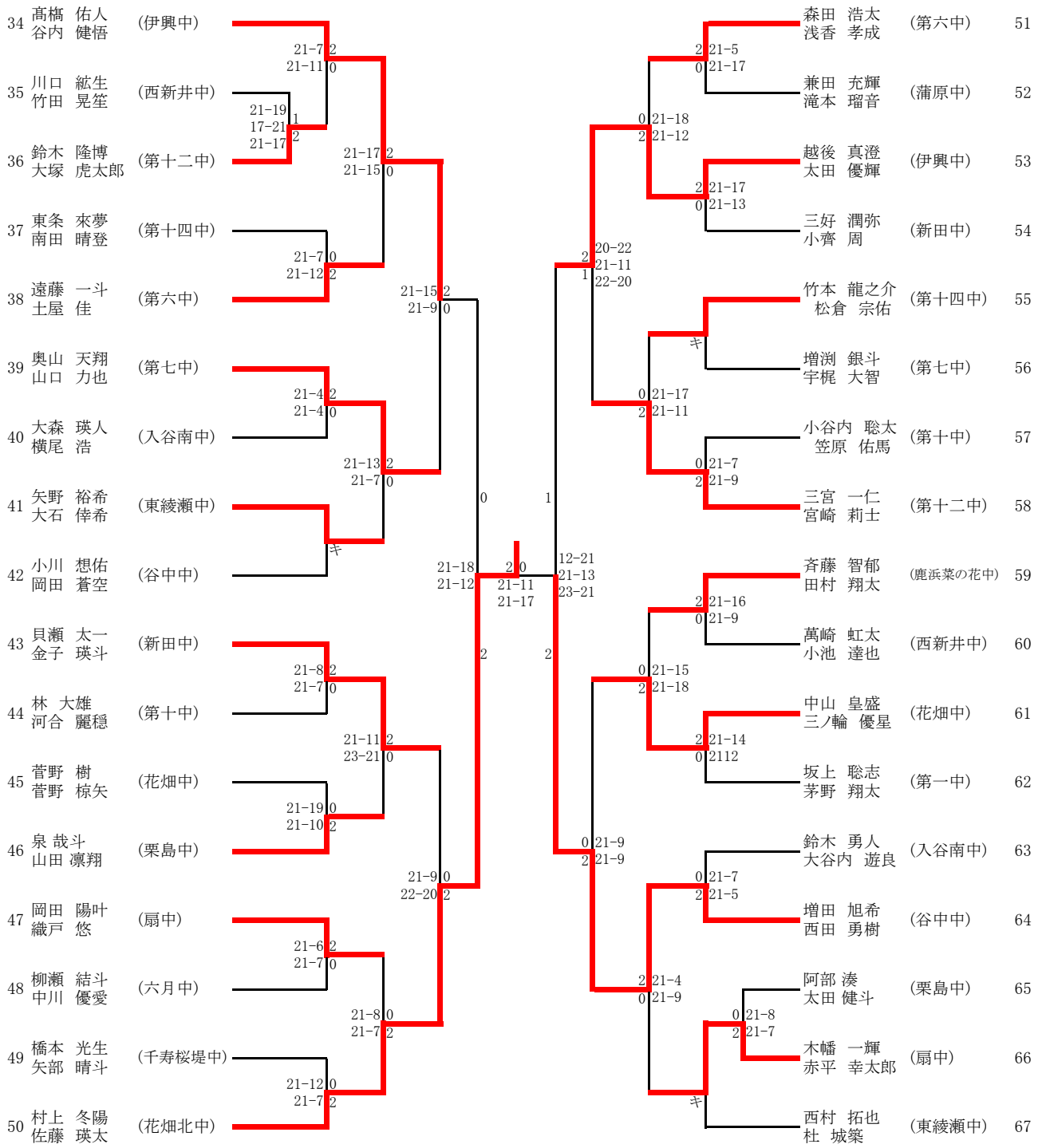

女子シングルス (1)

会場：総合スポーツセンター

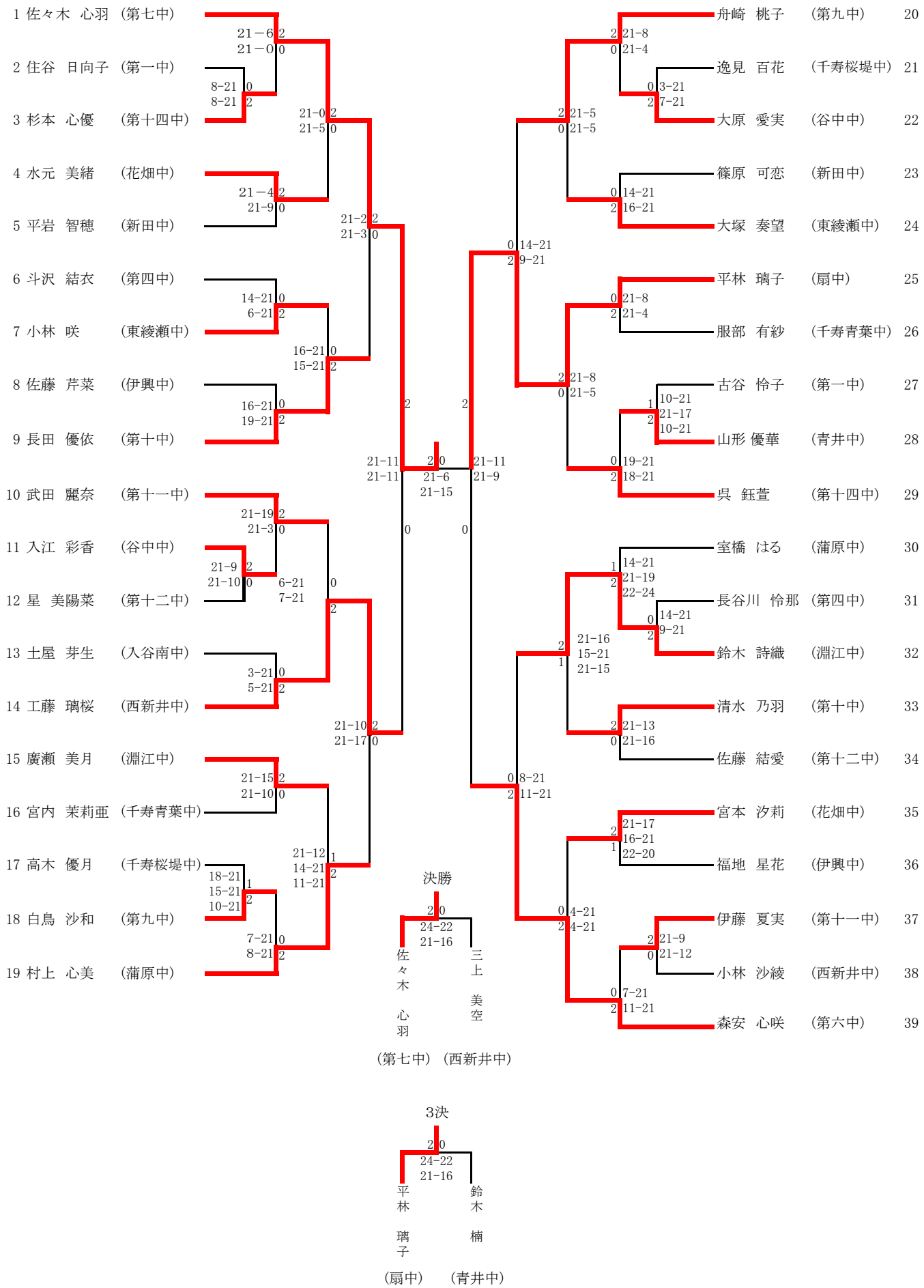

女子シングルス (2)

会場:総合スポーツセンター

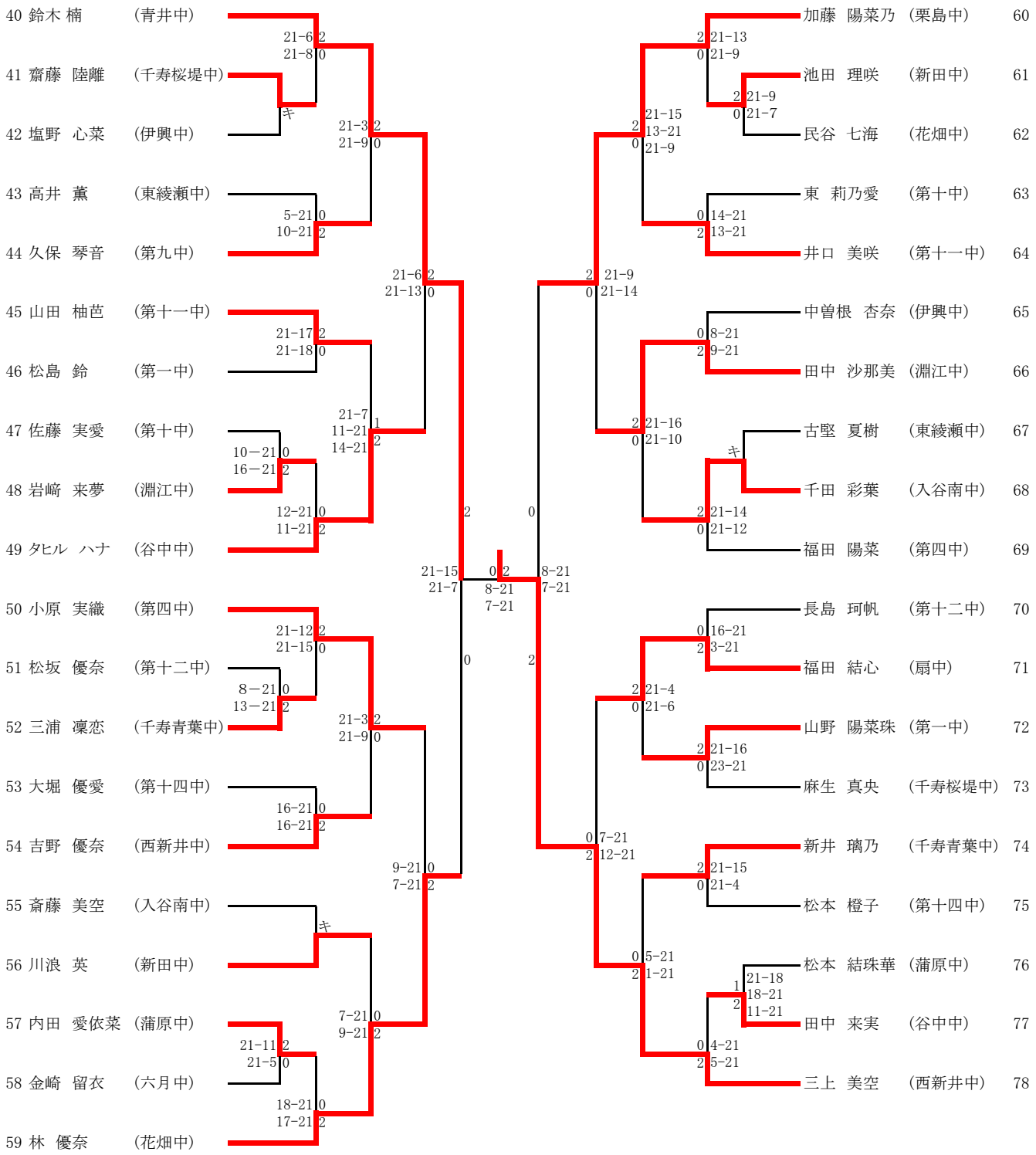

女子ダブルス (1)

会場：総合スポーツセンター

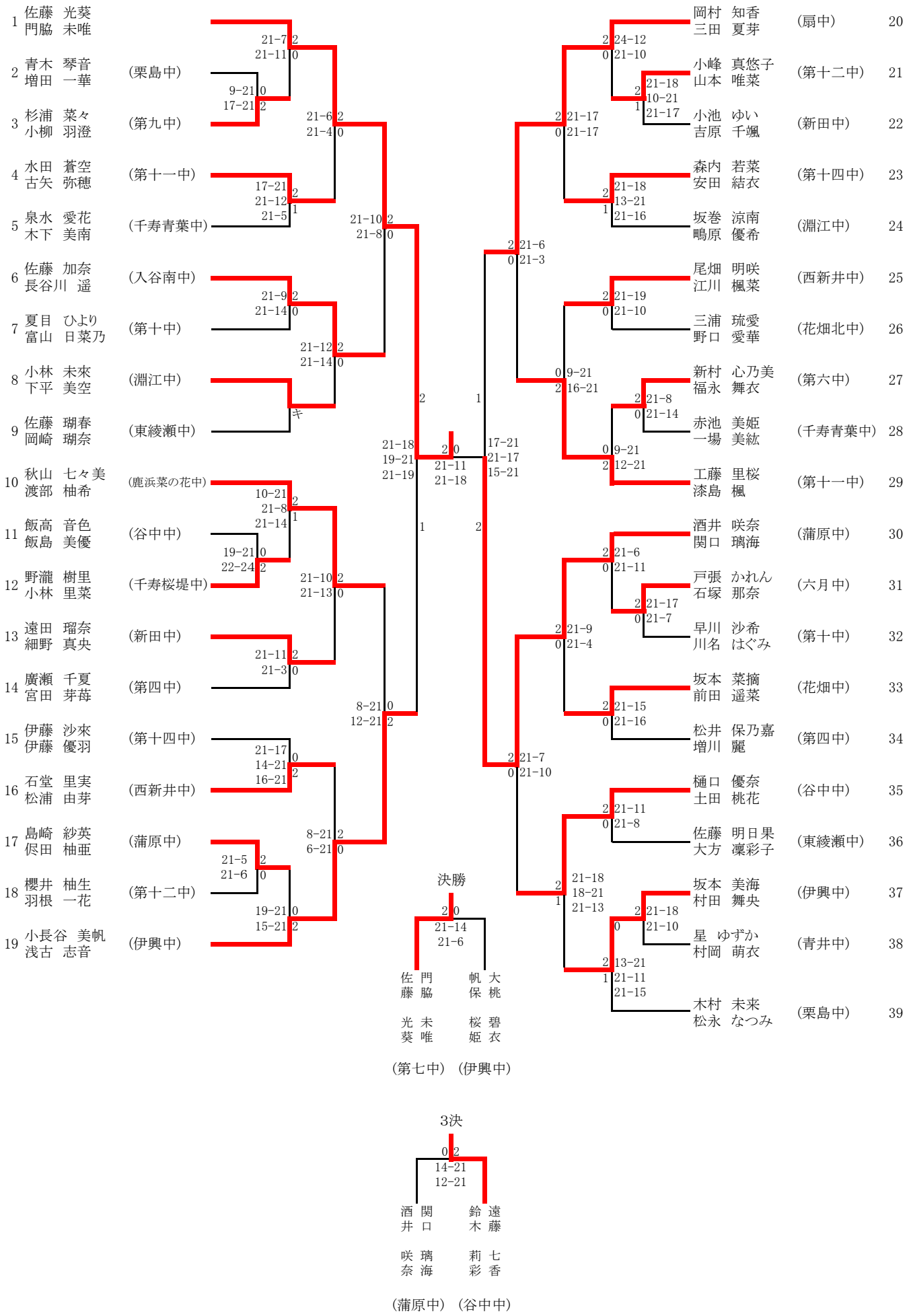

女子ダブルス (2)
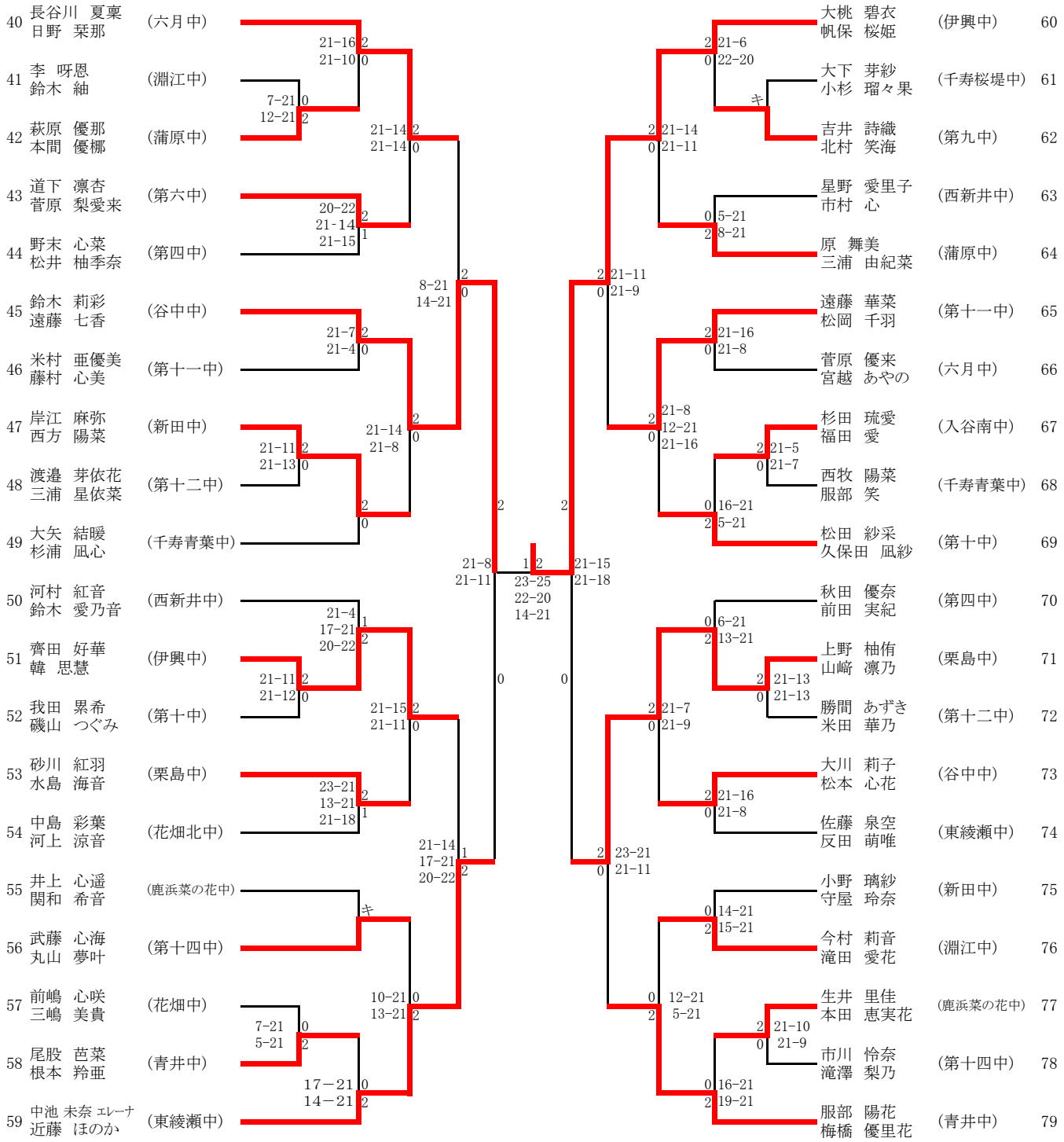
会場：総合スポーツセンター